WINDBOX DX-PA|

Kenmerken



- Energiebesparend warmtepompluchtgordijn: Tot 70% reductie in kosten en CO2-uitstoot (verwarmingsmodus).
- Zelfdragende behuizingconstructie van gegalvaniseerde staalplaat, standaard afgewerkt in structurele epoxy-polyesterlak witte kleur RAL9016.Andere kleuren of roestvrij staal zijn op aanvraag verkrijgbaar.
- Microgeperforeerd inlaatrooster met filterfuncties en eenvoudige service.Intern voorfilter inbegrepen.
- Uitlaten van geanodiseerd aluminium, aerodynamisch gevormdinstelbaar van 0 tot 15º aan elke kant.
- Centrifugaalventilatoren met dubbele inlaat, aangedreven door een externe rotormotor en een laag geluidsniveau. 5-snelheden selector.EC-modellen geassembleerd met ventilator met zeer laag verbruik
- Intern voorfilter inbegrepen.
- Advanced Plug&Play control. Includes: Advanced PRO control with LCD display and integrated thermostat, door contact, 7m RJ11 cable and remote control.
- DX 1:1:
  Klaar om verbinding te maken met PANASONIC Inverter buiten warmtepompeenheid (R32) met expansieventiel.
  Vereist PANASONIC DX Interface KIT aangepast voor luchtgordijn en programmeerbare bediening.
- DX VRF:
  Klaar om verbinding te maken met PANASONIC VRF Warmtepompeenheid (R410A).
  Vereist PANASONIC VRF Interface KIT aangepast voor luchtgordijn met expansieventiel en programmeerbare bediening.

Specificaties

50Hz

		Warmtepomp - DX		
Model	**nominale luchtstroom** (m³/h)	**Unit voor buiten 230Vx1**	**Unit voor buiten 400Vx3**	**geadviseerde installatiehoogte** (m)
ECM 1500 DX11-PA	2460	U-100PZH4E5	U-100PZH4E8	2,5-3,8
ECM 1500 DX13-PA	2460	U-125PZH4E5	U-125PZH4E8	2,5-3,8
ECM 2000 DX16-PA	3280	U-140PZH4E5	U-140PZH4E8	2,5-3,8
ECM 2500 DX22-PA	4100	-	U-200PZH3E8	2,5-3,8
ECM 3000 DX28-PA	4920	-	U-250PZH3E8	2,5-3,8
ECG 1000 DX10-PA	2190	U-100PZH4E5	U-100PZH4E8	3-4,2
ECG 1500 DX14S-PA	2920	U-125PZH4E5	U-125PZH4E8	3-4,2
ECG 1500 DX14E-PA	2920	U-140PZ3E5	U-140PZ3E8	3-4,2
ECG 2000 DX22-PA	4380	-	U-200PZH3E8	3-4,2
ECG 2500 DX28-PA	5110	-	U-250PZH3E8	3-4,2
ECG 3000 DX28-PA	5840	-	U-250PZH3E8	3-4,2

	Warmtepomp - VRF	
Model	**nominale luchtstroom** (m³/h)	**geadviseerde installatiehoogte** (m)
ECM 1500 VRF12-PA	2460	2,5-3,8
ECM 2000 VRF16-PA	3280	2,5-3,8
ECM 2000 VRF19-PA	3280	2,5-3,8
ECM 2500 VRF21-PA	4100	2,5-3,8
ECM 2500 VRF24-PA	4100	2,5-3,8
ECM 3000 VRF26-PA	4920	2,5-3,8
ECG 1000 VRF10-PA	2190	3-4,2
ECG 1500 VRF13-PA	2920	3-4,2

Warmtepomp - VRF		
Model	**nominale luchtstroom** (m³/h)	**geadviseerde installatiehoogte** (m)
ECG 1500 VRF15-PA	2920	3-4,2
ECG 2000 VRF20-PA	4380	3-4,2
ECG 2000 VRF24-PA	4380	3-4,2
ECG 2500 VRF25-PA	5110	3-4,2
ECG 2500 VRF29-PA	5110	3-4,2
ECG 3000 VRF29-PA	5840	3-4,2

60Hz

Warmtepomp - DX				
Model	**nominale luchtstroom** (m³/h)	**Unit voor buiten 230Vx1**	**Unit voor buiten 400Vx3**	**geadviseerde installatiehoogte** (m)
ECM 1500 DX11-PA	2460	U-100PZH4E5	U-100PZH4E8	2,5-3,8
ECM 1500 DX13-PA	2460	U-125PZH4E5	U-125PZH4E8	2,5-3,8
ECM 2000 DX16-PA	3280	U-140PZH4E5	U-140PZH4E8	2,5-3,8
ECM 2500 DX22-PA	4100	-	U-200PZH3E8	2,5-3,8
ECM 3000 DX28-PA	4920	-	U-250PZH3E8	2,5-3,8
ECG 1000 DX10-PA	2190	U-100PZH4E5	U-100PZH4E8	3-4,2
ECG 1500 DX14S-PA	2920	U-125PZH4E5	U-125PZH4E8	3-4,2
ECG 1500 DX14E-PA	2920	U-140PZ3E5	U-140PZ3E8	3-4,2
ECG 2000 DX22-PA	4380	-	U-200PZH3E8	3-4,2
ECG 2500 DX28-PA	5110	-	U-250PZH3E8	3-4,2
ECG 3000 DX28-PA	5840	-	U-250PZH3E8	3-4,2

Warmtepomp - VRF		
Model	**nominale luchtstroom** (m³/h)	**geadviseerde installatiehoogte** (m)
ECM 1500 VRF12-PA	2460	2,5-3,8
ECM 2000 VRF16-PA	3280	2,5-3,8
ECM 2000 VRF19-PA	3280	2,5-3,8
ECM 2500 VRF21-PA	4100	2,5-3,8
ECM 2500 VRF24-PA	4100	2,5-3,8
ECM 3000 VRF26-PA	4920	2,5-3,8
ECG 1000 VRF10-PA	2190	3-4,2
ECG 1500 VRF13-PA	2920	3-4,2
ECG 1500 VRF15-PA	2920	3-4,2
ECG 2000 VRF20-PA	4380	3-4,2
ECG 2000 VRF24-PA	4380	3-4,2
ECG 2500 VRF25-PA	5110	3-4,2
ECG 2500 VRF29-PA	5110	3-4,2
ECG 3000 VRF29-PA	5840	3-4,2

Afmetingen

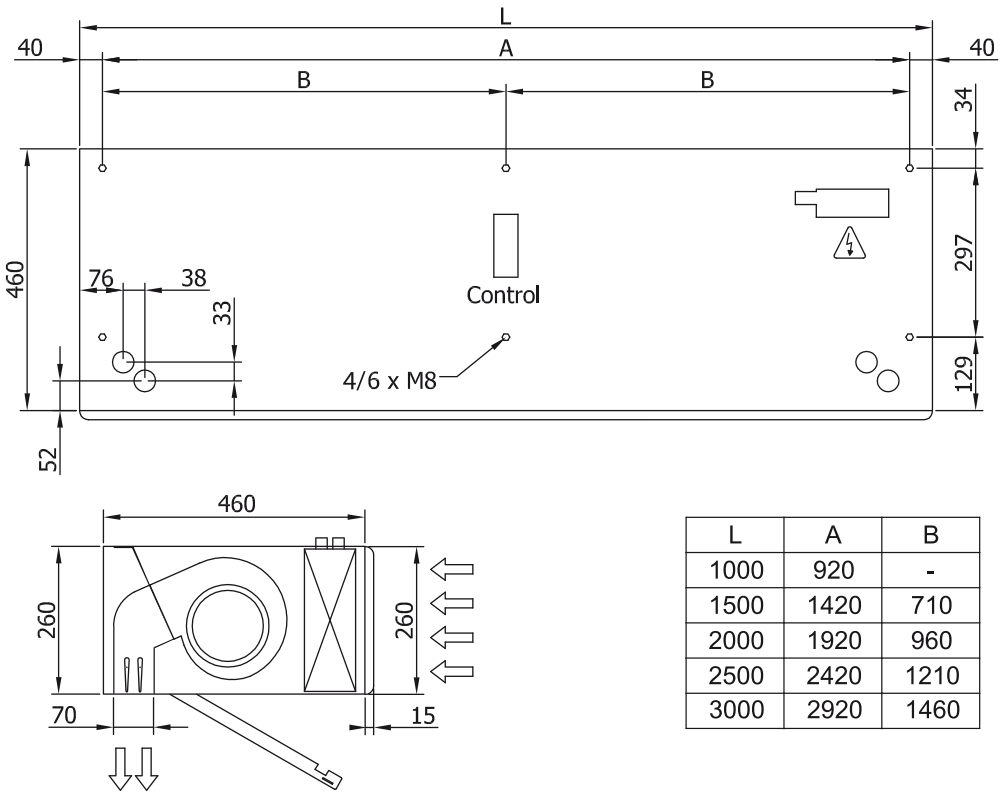

L	A	B
1000	920	-
1500	1420	710
2000	1920	960
2500	2420	1210
3000	2920	1460