NAME INVISAIR DX-DA| Luchtgordijnen met hittepomp Daikin

Kenmerken



- Energiebesparend warmtepompluchtgordijn: Tot 70% reductie in kosten en CO2-uitstoot (verwarmingsmodus).
- Speciaal ontworpen voor toepassingen waarbij het lichaam van het luchtgordijn om architecturale redenen in een kolom of schot moet worden geïnstalleerd.
- Zelfdragende behuizingconstructie van gegalvaniseerde staalplaat, standaard afgewerkt in structurele epoxy-polyesterlak witte kleur RAL9016.Andere kleuren of roestvrij staal zijn op aanvraag verkrijgbaar.
- De luchtstroom van Invisair volgt een rechte lijn van het luchtinlaatrooster naar de ontlading. Het inlaatgedeelte binnen een schot of kolom moet worden ontworpen met een geschikt rooster dat door anderen wordt geleverd.
- Uitlaten van geanodiseerd aluminium, aerodynamisch gevormdinstelbaar van 0 tot 15º aan elke kant.
- Centrifugaalventilatoren met dubbele inlaat, aangedreven door een externe rotormotor en een laag geluidsniveau. 5-snelheden selector.EC-modellen geassembleerd met ventilator met zeer laag verbruik
- Bevat alleen het verwarmen van directe expansiespoelen met geïnstalleerde temperatuursensoren
- Advanced Plug&Play control. Includes: Advanced PRO control with integrated LCD screen, door contact, 7m RJ11 cable and remote control. With integrated functions: door delay (configurable); operation, alarm and maintenance warning signals; and multiple digital inputs that modify the curtain's operation.
- Includes protective varnish for the electronic board and control.
- DX 1:1:
  Gereed om verbinding te maken met DAIKIN Inverter warmtepompeenheid (R32) met en expansieklep niet inbegrepen, de klant moet deze kopen.
  Vereist DAIKIN DX Interface KIT aangepast voor luchtgordijn en programmeerbare besturing.
- DX VRV:
  Gereed om verbinding te maken met DAIKIN VRV warmtepompeenheid (R410A) met en expansieklep niet inbegrepen, de klant moet deze kopen.
  Vereist DAIKIN VRV Interface KIT aangepast voor luchtgordijn en programmeerbare besturing.

Specificaties

50Hz

Warmtepomp - DX					
Model	**nominale luchtstroom** (m³/h)	**geadviseerde installatiehoogte** (m)	**Unit voor buiten 230Vx1**	**Unit voor buiten 400Vx3**	
IECG 1000 DX10-DA	2190	3-4,2	ERA 100 AV	-	-
IECG 1500 DX13-DA	2920	3-4,2	ERA 125 AV	ERA 125 AY	5/8" - 3/8"
IECG 1500 DX15-DA	2920	3-4,2	ERA 140 AV	ERA 140 AY	5/8" - 3/8"
IECG 2000 DX22-DA	4380	3-4,2	-	ERA 200 AYF	3/4" - 3/8"
IECG 2500 DX25-DA	5110	3-4,2	-	ERA 250 AYF	3/4" - 3/8"
IECG 2500 DX29-DA	5110	3-4,2	-	ERA 300 AYF	7/8" - 1/2"
IECG 3000 DX34-DA	5840	3-4,2	-	ERA 300 AYF	7/8" - 1/2"

Warmtepomp - VRV			
Model	**nominale luchtstroom** (m³/h)	**geadviseerde installatiehoogte** (m)	
IECG 1000 VRV10-DA	2190	3-4,2	-
IECG 1500 VRV13-DA	2920	3-4,2	5/8" - 3/8"
IECG 1500 VRV15-DA	2920	3-4,2	5/8" - 3/8"
IECG 2000 VRV20-DA	4380	3-4,2	3/4" - 3/8"
IECG 2000 VRV24-DA	4380	3-4,2	3/4" - 3/8"
IECG 2500 VRV25-DA	5110	3-4,2	3/4" - 3/8"

Warmtepomp - VRV			
Model	**nominale luchtstroom** (m³/h)	**geadviseerde installatiehoogte** (m)	
IECG 2500 VRV29-DA	5110	3-4,2	7/8" - 3/8"
IECG 3000 VRV29-DA	5840	3-4,2	-
IECG 3000 VRV34-DA	5840	3-4,2	-

60Hz

Warmtepomp - DX					
Model	**nominale luchtstroom** (m³/h)	**geadviseerde installatiehoogte** (m)	**Unit voor buiten 230Vx1**	**Unit voor buiten 400Vx3**	
IECG 1000 DX10-DA	2190	3-4,2	ERA 100 AV	-	-
IECG 1500 DX13-DA	2920	3-4,2	ERA 125 AV	ERA 125 AY	5/8" - 3/8"
IECG 1500 DX15-DA	2920	3-4,2	ERA 140 AV	ERA 140 AY	5/8" - 3/8"
IECG 2000 DX22-DA	4380	3-4,2	-	ERA 200 AYF	3/4" - 3/8"
IECG 2500 DX25-DA	5110	3-4,2	-	ERA 250 AYF	3/4" - 3/8"
IECG 2500 DX29-DA	5110	3-4,2	-	ERA 300 AYF	7/8" - 1/2"
IECG 3000 DX34-DA	5840	3-4,2	-	ERA 300 AYF	7/8" - 1/2"

Warmtepomp - VRV			
Model	**nominale luchtstroom** (m³/h)	**geadviseerde installatiehoogte** (m)	
IECG 1000 VRV10-DA	2190	3-4,2	-
IECG 1500 VRV13-DA	2920	3-4,2	5/8" - 3/8"
IECG 1500 VRV15-DA	2920	3-4,2	5/8" - 3/8"
IECG 2000 VRV20-DA	4380	3-4,2	3/4" - 3/8"
IECG 2000 VRV24-DA	4380	3-4,2	3/4" - 3/8"
IECG 2500 VRV25-DA	5110	3-4,2	3/4" - 3/8"
IECG 2500 VRV29-DA	5110	3-4,2	7/8" - 3/8"
IECG 3000 VRV29-DA	5840	3-4,2	-
IECG 3000 VRV34-DA	5840	3-4,2	-

Afmetingen

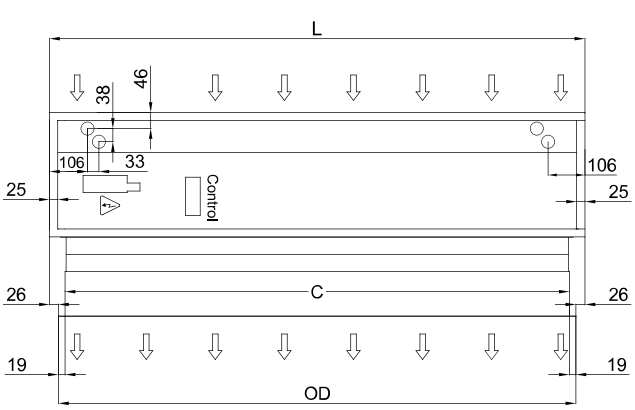

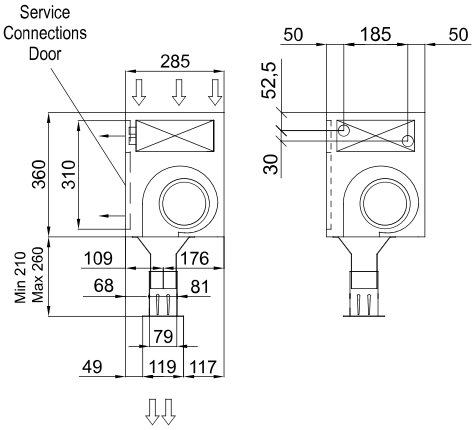

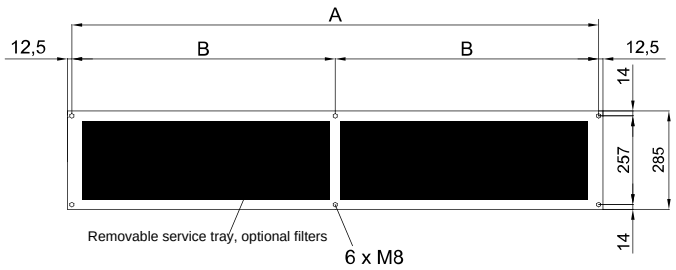

Invisair	L	A	B	C	OD
1000	1050	1025	-	961	998
1500	1550	1525	762,5	1461	1498
2000	2055	2030	1015	1961	1998
2500	2555	2530	1265	2461	2498
3000	3000	2975	1487,5	2961	2998

